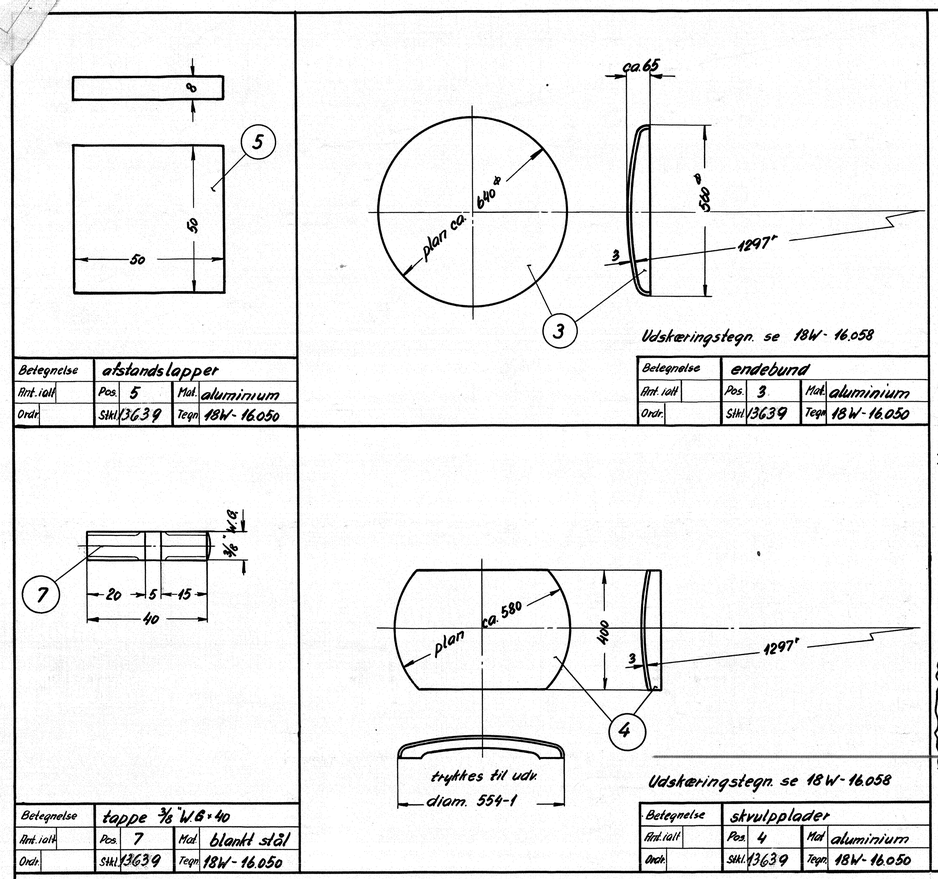

Betegnelse	afstandslapper		
Ant. ialt	Pos. 5	Mat.	aluminium
Ordr.	Stkl. 13639	Tegn.	18W-16.050

Betegnelse	endebund		
Ant. ialt	Pos. 3	Mat.	aluminium
Ordr.	Stkl. 13639	Tegn.	18W-16.050

Betegnelse	tappe 3/8" W.G. × 40		
Ant. ialt	Pos. 7	Mat.	blankt stål
Ordr.	Stkl. 13639	Tegn.	18W-16.050

Betegnelse	skvulpplader		
Ant. ialt	Pos. 4	Mat.	aluminium
Ordr.	Stkl. 13639	Tegn.	18W-16.050

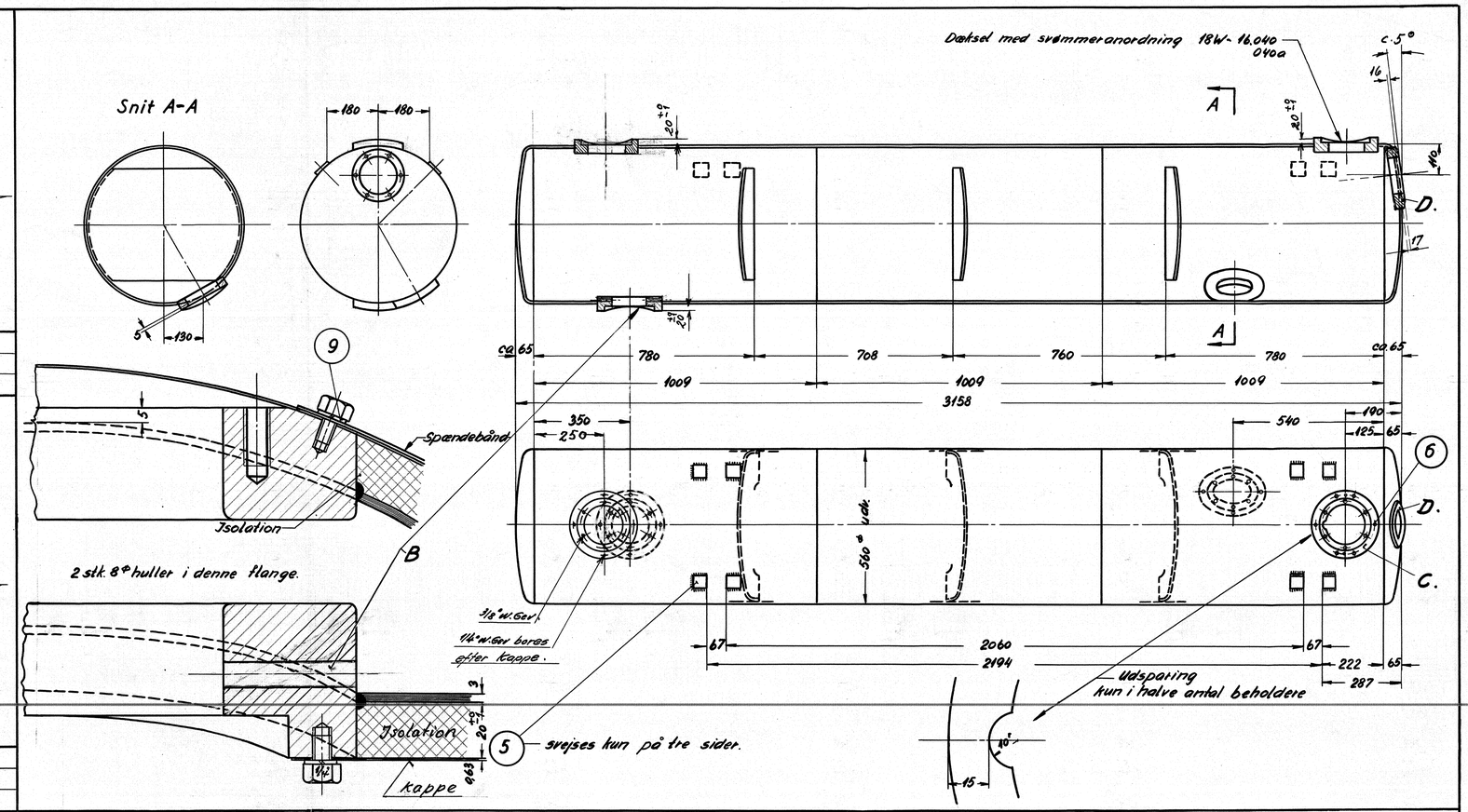

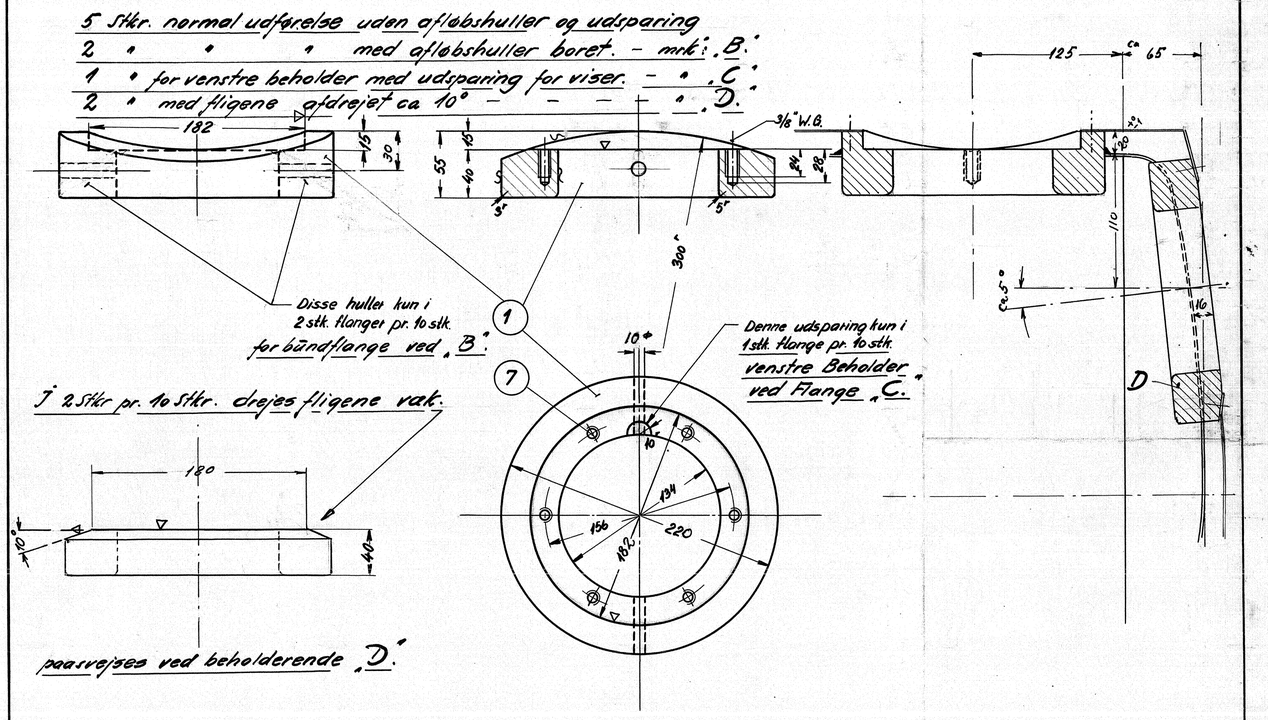

Betegnelse	flangering		
Ant. ialt	Pos. 1	Mat.	aluminium
Ordr.	Stkl. 13639	Tegn.	18W-16.050

Dampindblæserør m. lyddæmper 18W-16.070a -.071b

Beskyttelseskappe for isolation 18W-16.120a

Arrangement af vandbeholder 18W-16.051

Dele til ophængning 18W-16.052b

Spændebånd med afstandsstykker 18W-16.053a

Flanger på kedelvandsbeholder 18W-16.054b

Rørforbindelser under vogn 18W-16.055b

Opskæring af aluminiumsplader 18W-16.058

Styklisten gælder for 2 stk. beholdere pr. vogn.

Stk.	Betegnelse	Pos.	Materiale kvalitet	Model nr. eller materiale størrelse	rå Vægt/stk.	færdig Vægt/stk.
36	fjederskive 1/4"	9	tj. st	magasin		
60	møtrik 3/8"	8	st. 34	magasin		
60	tappe 3/8" × 40	7	bl. st.	3/8" ⌀ × 2700		
36	skrue m. seksk. hoved 1/4" × 10	6	st. 34	magasin		
16	afstandslap 50 × 50 × 8	5	aluminium	210 × 210 × 8		
6	skvulpplade	4	"	2 stk. 1900 × 1500 × 3		
4	endebund	3	"	5 stk. 1800 × 1050 × 3		
6	svøb 1009 × 3 × 1750	2	"			
10	flangering 220⌀ × 55	1	aluminium	18W-16.050/1		

Tegn.	F.N. 20-4-53	Rev.		Afd.	
Kalk.	R.S. 23-4-53	Norm.		Dato	
Dato	Rettelse			Indeks	
20/4-53	Ny tegn. Pos. 1 ændr. Pos. 6 ændr. fra 4 lapper til 36 stk. skruer. Pos. 9 tilføjet. F.N.			a	

Målestok: 1:1, 1:10

FRICHS

Anvendelse	Stykliste nr.
Diesel-el. 500/550 hk. motorvg.	9319 13639
Tegningens benævnelse	Tegningens nummer
2 × 750 liter kedelvandsbeholdere under vogn.	18W-16.050
	Indeks: a